Pressure Regulator for oxygen

KXR-X092 氧氣用 - 高性能減壓閥

性 能 / 型 號	KXR-X092
牙口 P1→P2	不銹鋼材質牙口 G1/4（鎖牙扭力 25Nm）
壓力表 牙口	無（本體材質POM）
使用流體	氧氣 或 中性氣體
特性	450 l/min，沒有逆流洩壓功能
最高進氣壓力 P1 Max	16 bar
P2二次壓力設定範圍	0~1 bar，0~2 bar，0~4 bar，0~8 bar， 0~12.5 bar
使用流體&周圍溫度	max：50 ℃
安裝方式	不受限制，任意角度
認 證	通過食品工業認證
產品重量	0.1 Kg

KXR-X092 氧氣流量曲線圖

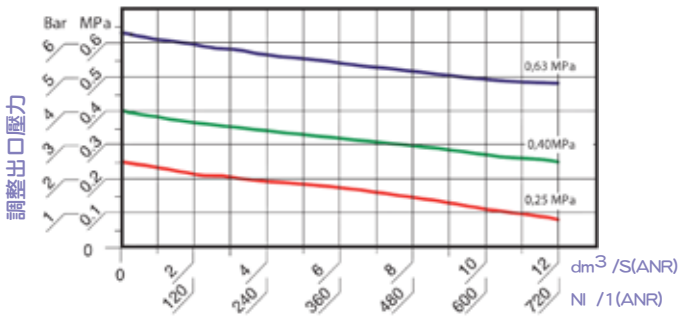

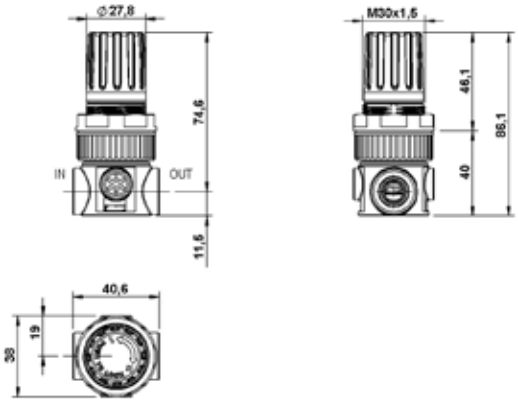

訂購型號 KXR-X092- G2 - B1

❶ ❷

❶	牙口
G2	G 1/4

❷	P2壓力	❷	P2壓力
B1	0 ~ 1 bar	B8	0 ~ 8 bar
B2	0 ~ 2 bar	B12	0 ~ 12 bar
B4	0 ~ 4 bar		

組件
1）隔膜銷：S.S AISI 316
2）密封閥：TPC-ET ＊
3）減壓閥本體：POM ＊
4）O型圈插頭：EPDM ＊
5）O型圈閥：EPDM ＊
6）插頭：POM ＊
7）氣門彈簧：S.S. AISI 316
8）閥體：S.S AISI 316
9）隔膜：EPDM +尼龍＊

・白色（＊）的材料均已通過食品工業認證

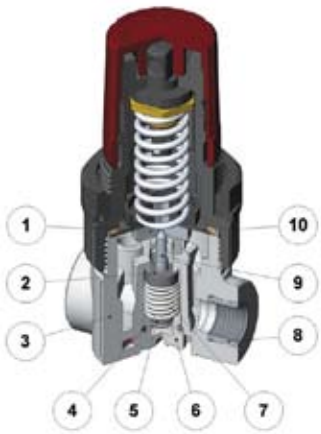

版權所有：丹耀貿易有限公司

◎ 目錄上所有的功能尺寸及公差值僅供參考，本公司保有變更之權力並不事先通知。 ◎ 如有任何疑問&特殊需求,請洽詢本公司。